Forno compacto integrável, 60 x 45 cm, Inox
3CB4130X2

3CB4130X2

- Série "Inox"
- Porta do forno com abertura rebatível
- Classe de eficiência energética A, numa escala de A+++ a D
- Controlo Comfort de fácil uso
- Comandos redondos embutíveis
- Suportes que permitem uma extração dos tabuleiros ou grelhas de forma cómoda e segura
- Aqualisis Manual
- 7 modos de aquecimento: grill de grande superfície, ar quente suave, ar quente 3D, turbo grill, assar, forno a lenha, calor inferior
- Relógio eletrónico com programação de duração e fim de confeção
- Preaquecimento rápido
- Esmalte antiaderente de alta resistência
- Iluminação interior em halogéneo
- Acessórios: Assadeira universal, Grelha

Acessórios opcionais

3HZ530000 Tabuleiros Duo
3HZ538000 Raile telescópico CLIP

Acessórios incluidos

4242006301316

A aqualisis

Forno compacto integrável, 60 x 45 cm, Inox
3CB4130X2

Se o aparelho compacto for instalado por baixo de uma placa de cozinhar, tem de ser observada a seguinte espessura da bancada (se necessário incl. estrutura inferior).

Tipo de placa	espessura mín. da bancada	
	saliente	plana à superfície
Placa de indução	42 mm	43 mm
Placa de indução de superfície integral	52 mm	53 mm
Placa a gás	32 mm	43 mm
Placa elétrica	32 mm	35 mm

Instalação com uma placa de cozinhar.

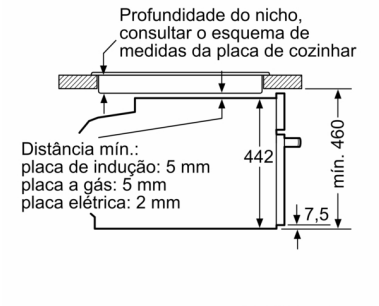

Medidas em mm

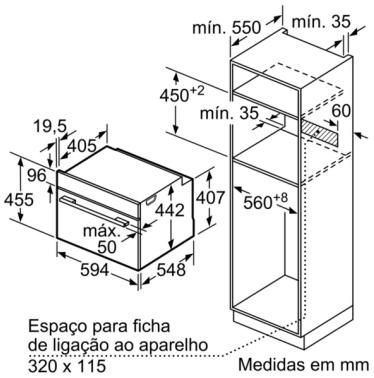

Medidas em mm

Características

Cor frontal do material: Inox
Tipo de construção: Encastrar
Sistema de limpeza incluído: Hidrolítico
Medidas do nicho para instalação: 450-455 x 560-568 x 550 mm
Dimensões do produto: 455 x 594 x 548 mm
Dimensões do produto embalado: 530 x 690 x 660 mm
Material do painel de controlo: Inox
Material da porta: Vidro
Peso líquido: 27,0 kg
Volume util (da cavidade) - cavidade 1: 47 l
Método de cozedura: Ar quente, Ar quente suave, Calor inferior, calor superior/ inferior, Fase para pizzas, grelhador c/ ar quente circulante, Grelhador de grande superfície
Material da cavidade: Other
Controlo de temperatura: Mecânicos
Quantidade de luzes interiores: 1
Certificados de aprovação: CE, VDE
Comprimento do cabo de alimentação eléctrica: 150 cm
Código EAN: 4242006301316
Número de cavidades - (2010/30/CE): 1
Classe de Eficiência Energética - (2010/30/EC): A
Energy consumption per cycle conventional (2010/30/EC): 0,84 kWh/cycle
Energy consumption per cycle forced air convection (2010/30/EC): 0,71 kWh/cycle
Índice de Eficiência Energética (2010/30/EC): 94,7 %
Classificação da ligação: 2800 W
Corrente: 13 A
Voltagem: 220-240 V
Frequência: 50; 60 Hz
Tipo de ficha: Ficha Schuko/Gardy c/ terra

Características de consumo e ligação

2022-06-07