Serie | 4, Exaustor horizontal, 60 cm, Inox
DUL63CC55

D

O exaustor horizontal: ganhe espaço colocando o exaustor por baixo dos móveis ou na parede.

- Os filtros de gordura retêm a maior quantidade da gordura e das partículas presentes no ar, garantindo desta forma a máxima eficácia no desempenho do exaustor.
- **Iluminação LED:** máxima eficiência energética.
- No modo de saída de ar, o ar é limpo pelo filtro de gorduras e conduzido ao exterior, assegurando uma óptima qualidade do ar na sua cozinha.

Technical data

Tipologia :	Tradicional
Certificados de aprovação :	CE, Morocco
Comprimento do cabo de alimentação eléctrica (cm) :	145
Distân. min. até disco eléctr. :	650
Distân.min.até queimador gás :	650
Peso líquido (kg) :	5,176
Tipo de controlo :	Mecânicos
Número de velocidades :	3
Extracção máxima de ar de saída :	350
Número de luzes :	2
Nível de ruído (dB(A) re 1 pW) :	72
Diâmetro da saída de ar :	120 / 100
Material do filtro de gordura :	Alumínio lavável
Código EAN :	4242002968650
Classificação da ligação (W) :	146
Voltagem (V) :	220-240
Frequência (Hz) :	50
Tipo de ficha :	Ficha Schuko/Gardy c/ terra
Tipo de instalação :	Encastre por baixo

4 242002 968650

Serie | 4, Exaustor horizontal, 60 cm, Inox
DUL63CC55

O exaustor horizontal: ganhe espaço colocando o exaustor por baixo dos móveis ou na parede.

Modo de funcionamento:

- Para instalar sob armário ou na parede
- Capacidade de extração de acordo com a norma DIN/EN 61591 em modo de saída de ar no nível normal máximo: 350 m3/h
- Nível de ruído de acordo com as normas EN 60704-3 e EN 60704-2-13 em modo de saída de ar no nível normal máximo: 72 dB(A) re 1 pW
- Possibilidade de funcionamento em recirculação de ar

Conforto:

- Controlo com interruptores
- 3 níveis de potência
- Iluminação através de 2 focos de LED 4W E14
- Intensidade iluminação: 45 lux
- Temperatura / aparência da cor da lâmpada: 3000 K
- Filtro metálico, lavável na máquina de lavar loiça

Classe de Eficiência Energética:

- Classe de eficiência energética: D numa escala de classes de eficiência energética de A+++ até D*
- Consumo anual de energia: 93.3 kWh/ano*
- Classe de eficiência de dinâmica dos fluidos: E*
- Classe de eficiência de iluminação: E*
- Classe de eficiência de filtragem de gorduras: C*
- Ruído MIN./MAX. no nível normal: 56/72 dB*

Medidas (mm):

- “Por favor consulte o esquema técnico de instalação"
- Medidas do aparelho em saída de ar (AxLxP): 150 x 600 x 482
- Para utilização em modo de recirculação é necessário adquirir o módulo para recirculação standard ou CleanAir (acessórios)
- Diâmetro das condutas Ø 120 mm ou Ø 100 mm
- Potência de ligação: 146 W
- Comprimento do cabo elétrico: 1.45 m
- Válvula anti-retorno incluída

** de acordo com o REGULAMENTO DELEGADO (UE) N.º 65/2014*

Serie | 4, Exaustor horizontal, 60 cm, Inox
DUL63CC55

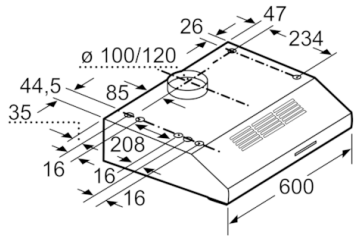

Medidas em mm

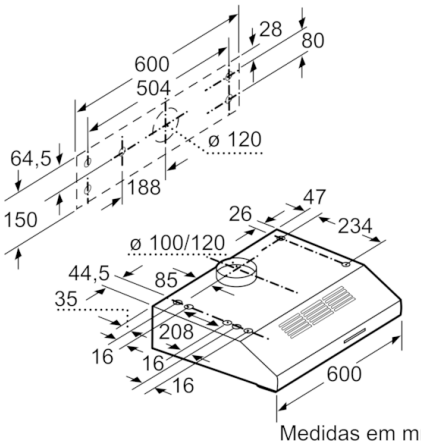

Medidas em mm

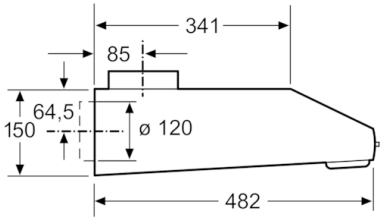

Medidas em mm