Máquina de Lavar Loiça Totalmente Integrável, 45 cm
3VT4010NA

3VT4010NA

- Consumo de água programa ECO 50 ºC: 9.5 litros
- Classe de Eficiência Energética F (numa escala de eficiência energética de classes de A a G)*.
- Capacidade: 9 serviços padrão
- 4 Programas: Eco 50 °C, Intensivo 70 °C, 1 hora 65 °C e Pré-lavagem
- Programa especial para limpeza da cuba
- 3 funções especiais: Home Connect - Controlo remoto via WIFI, Meia Carga, Programa especial para limpeza da cuba
- Home Connect para controlo remoto
- Silence on demand (via app)
- Motor ExtraSilencio
- Sensor de carga
- Assistente de dosagem
- Detecção automática de detergentes combinados
- Sistema de filtragem com auto-limpeza ,tripartido
- Interior em aço inoxidável 18/10
- Cesto inferior com travão para evitar descarrilamento
- Cesto de talheres no cesto inferior
- Cesto superior regulável em altura
- Prateleira para chávenas cesto superior (2x)
- Rodas de fácil deslize no cesto inferior
- InfoLight, projeção de luz para o solo a indicar funcionamento do aparelho, vermelho
- Início diferido 3/6/9 horas
- Indicação electrónica de falta de sal e Indicação electrónica de falta de abrilhantador
- Sistema antifugas contra derrames de água
- Termosolar: Possibilidade de ligação a água fria ou quente com temperatura até 60ºC
- 10 anos de Garantia contra ferrugem no compartimento interior de lavagem.

Acessórios incluidos

4242006296339

Balay

Máquina de Lavar Loiça Totalmente Integrável, 45 cm
3VT4010NA

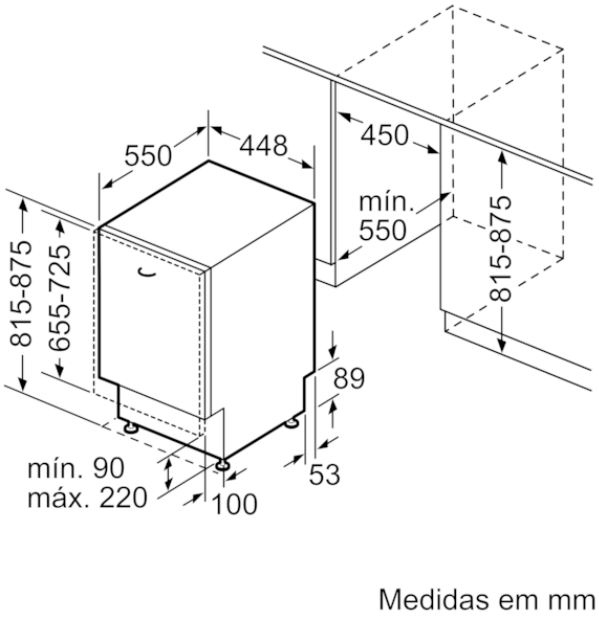

Características

Classe de eficiência energética (Regulamento (UE) 2017/1369): F
Consumo de energia para 100 ciclos do programa Eco (UE 2017/1369): 78
Número máximo de serviços de loiça (UE 2017/1369): 9
O consumo de água do programa eco em litros por ciclo (UE 2017/1369): 9,5
Duração do programa (UE 2017/1369): 3:35
Emissão de ruído aéreo (UE 2017/1369): 50
Classe de emissão de ruído aéreo (UE 2017/1369): C
Tipo de construção: Encastrar
Altura sem tampo (mm): 0
Dimensões do produto (mm): 815 x 448 x 550
Medidas do nicho para instalação(mm): 815-875 x 450 x 550
Profundidade com porta aberta a 90 graus (mm): 1150
Pés ajustáveis: Yes - all from front
Ajuste máximo dos pés (mm): 60
Plinto ajustável: Tanto horizontal como vertical
Peso líquido (kg): 26,666
Peso bruto (kg): 28,3
Classificação da ligação (W): 2400
Corrente (A): 10
Voltagem (V): 220-240
Frequência (Hz): 50; 60
Comprimento do cabo de alimentação eléctrica (cm): 175
Tipo de ficha: Ficha Schuko/Gardy c/ terra
Comprimento da mangueira de entrada (cm): 165
Comprimento da mangueira de saída (cm): 205
Código EAN: 4242006296339
Tipo de instalação: Totalmente integrado

Características de consumo e ligação

2021-03-09